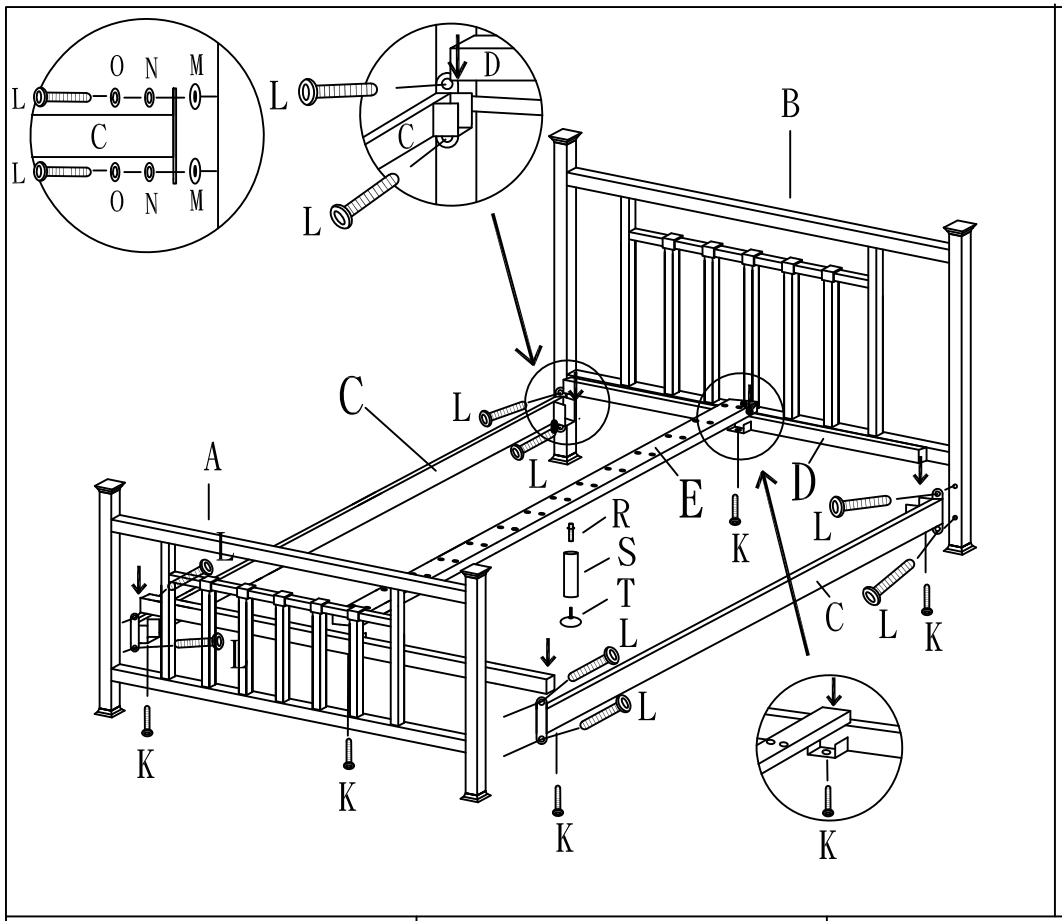

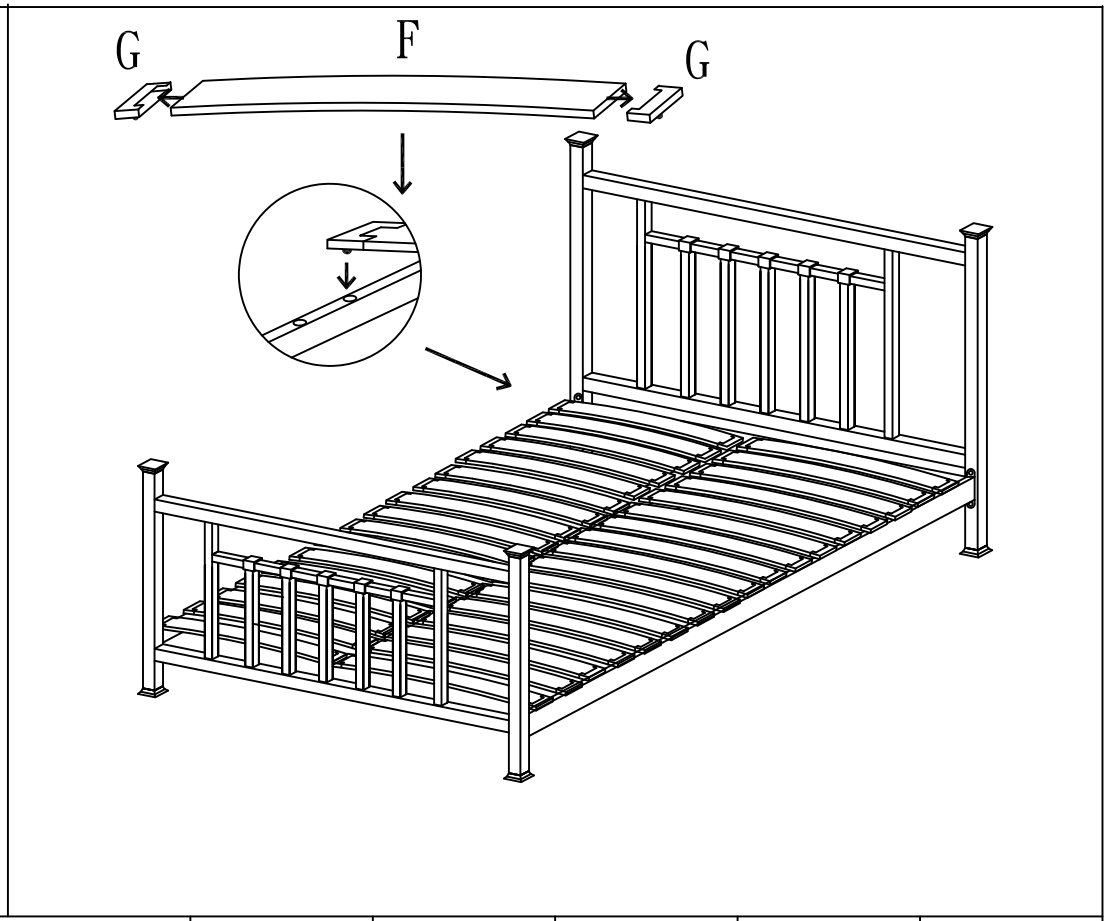

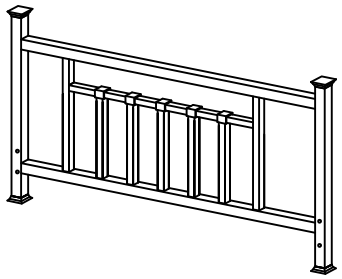

A.1PC

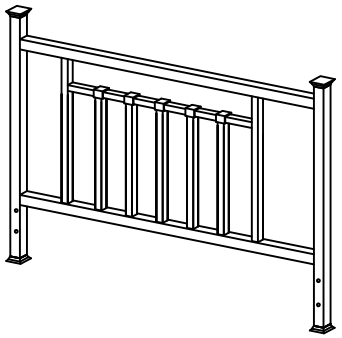

B.1PC

C.2PCS

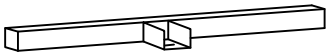

D.2PCS

E.1PC

F.22PCS

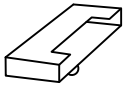

G.44PCS

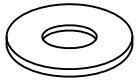

5/16
M.9PCS

1/4
P.1PC

R.1PC

1/4X18㎜
K.6PCS

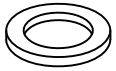

5/16
N.9PCS

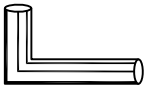

5/16
Q.1PC

S.1PC

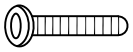

5/16X25㎜
L.9PCS

5/16
O.9PCS

T.1PC